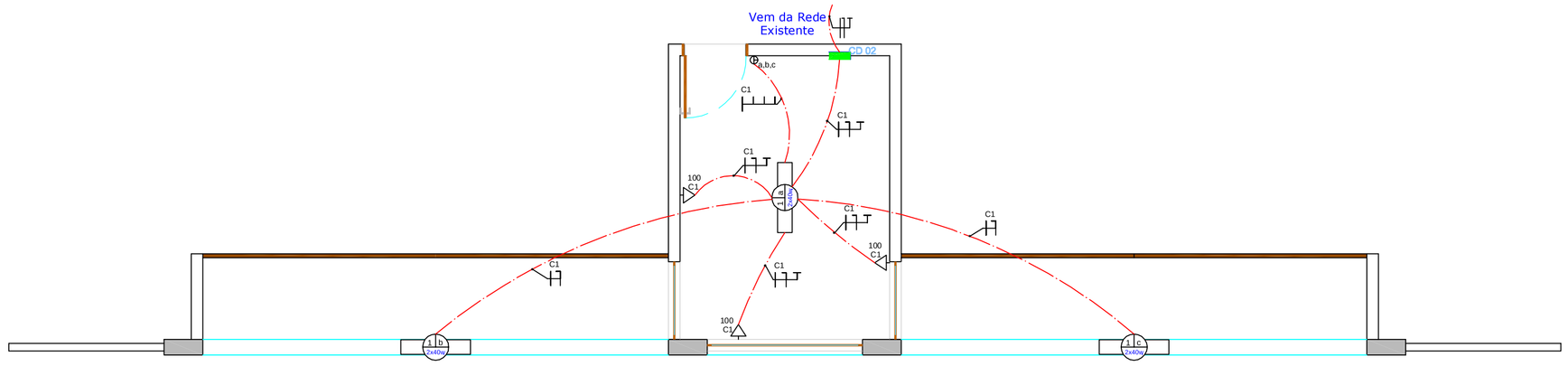

INSTALAÇÃO ELÉTRICA - PORTAL

ESCALA . . . . . 1 : 50

ESPECIFICAÇÕES E RESUMO

	QTD	EQUIPAMENTO	QTD	EQUIPAMENTO
ELÉTRICO	–	TOMADA DE FORÇA C/ POTÊNCIA INDIC. (h= 210)	07	INTERRUPTOR SIMPLES
	03	TOMADA DE FORÇA C/ POTÊNCIA INDIC. (h= 110)	01	INTERRUPTOR TRIPLO
	03	TOMADA DE FORÇA C/ POTÊNCIA INDIC. (h= 0,30)	–	INTERRUPTOR PARALELO
	03	LÂMPADA FLUORESCENTE C/ POTÊNCIA INDICADA	07	LÂMPADA INCANDESCENTE C/ POTÊNCIA INDICADA

QUADRO DAS CARGAS

	CIRCUITO	ILUMINAÇÃO 2x40w	2x60w	60w	100w	150w	TOMADAS 100w	200w	600w	6000w	LOCAL	CARGA (VA)	BITOLA (mm²)	PROTEÇÃO (A)
CD 01	C 1			07			03				Ilum./Tom.	720	2,50	20
CD 02	C 1	03						03			Ilum./Tom.	840	2,50	20
TOTAL C1+C2+EXIST.													10,00	70 EXIST.

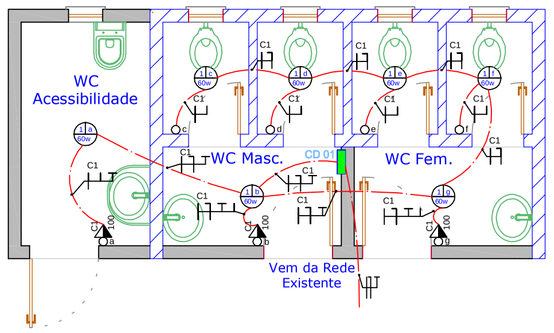

INSTALAÇÃO ELÉTRICA - BANHEIROS

ESCALA . . . . . 1 : 50

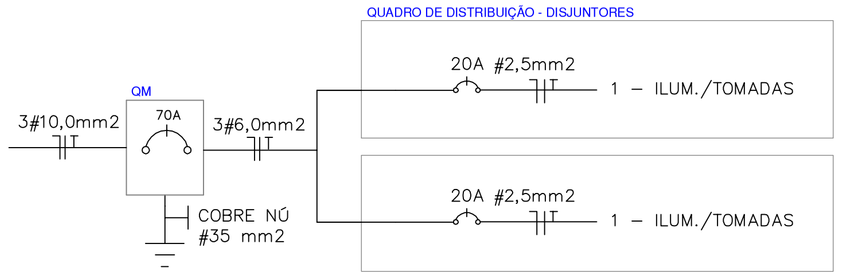

DIAGRAMA UNIFILAR

ESPECIFICAÇÕES E RESUMO

	QTD	EQUIPAMENTO
HIDRO-SANIT.	20M	TUBO DE ÁGUA FRIA C/ DIÂMETRO INDICADO
	6M	TUBO DE ESGOTO ø 50 mm
	9M	TUBO DE ESGOTO ø 100 mm
	08	PONTO DE ÁGUA FRIA
	01	RESERVATÓRIO D'AGUA C/ CAPACIDADE INDICADA
	01	CAIXA DE INSPEÇÃO
	03	CAIXA SIFONADA

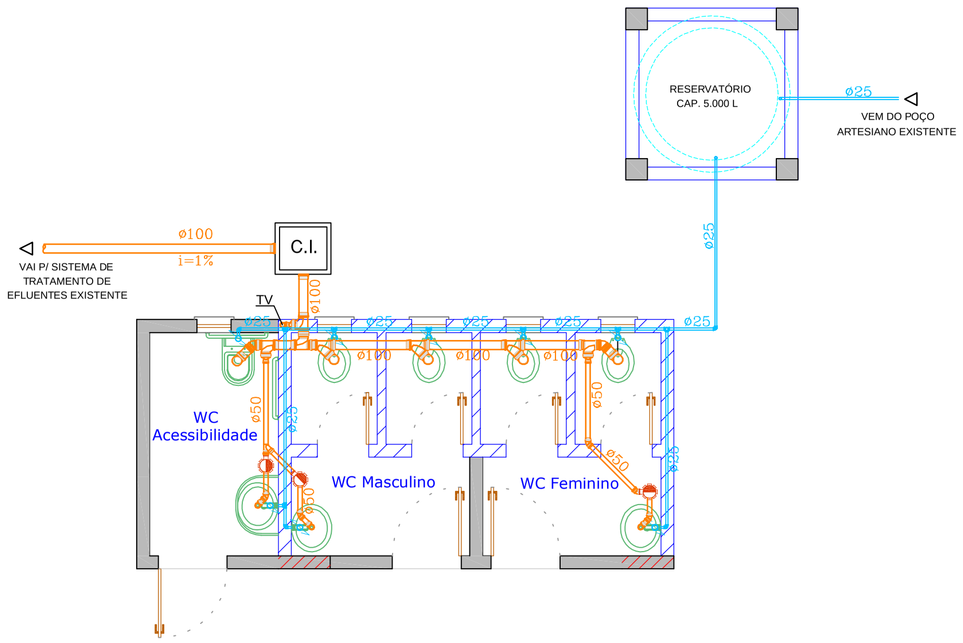

INSTALAÇÃO HIDROSSANITÁRIA BANHEIROS E CAIXA D'ÁGUA

ESCALA . . . . . 1 : 50

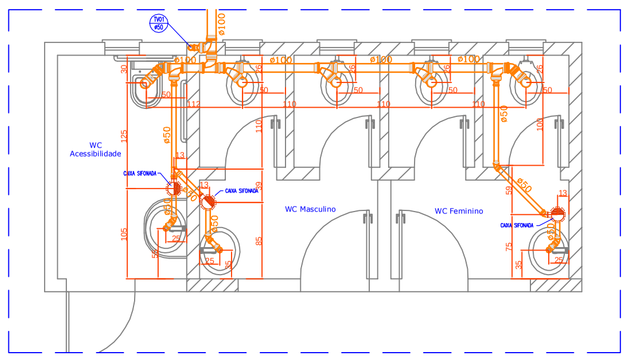

DETALHE HIDROSSANITÁRIO

S/ESCALA

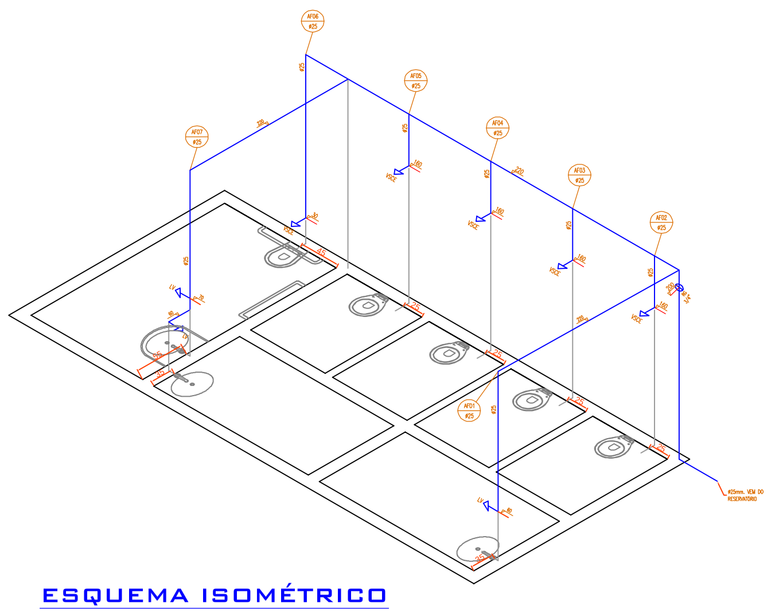

ESQUEMA ISOMÉTRICO

S/ESCALA

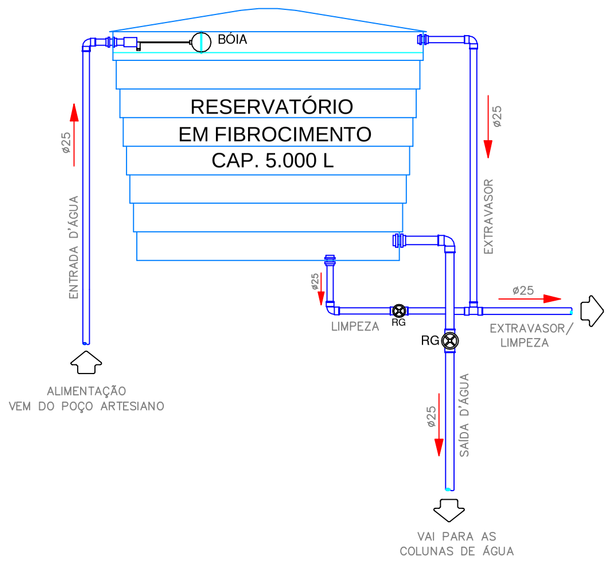

DETALHE CAIXA D'ÁGUA

S/ESCALA

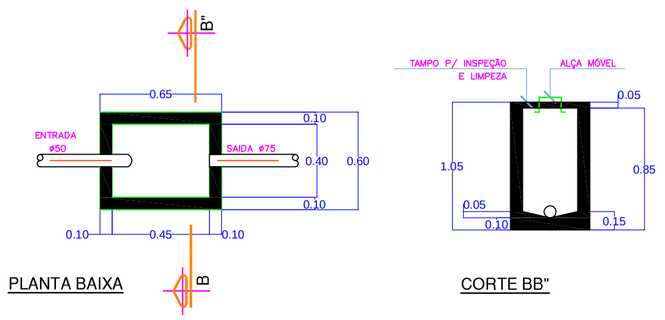

PLANTA BAIXA

CORTE BB"

CAIXA DE INSPEÇÃO

S/ESCALA

ESPAÇO RESERVADO À APROVAÇÃO

Z:\Bandeira.jpg

PREFEITURA MUNICIPAL DE CAMPOS NOVOS - SC

RUA EXPEDICIONÁRIO, 323 - CENTRO - FONE (49) 3541-6200

SECRETARIA MUNICIPAL DE TRANSPORTES, OBRAS E URBANISMO

DEPARTAMENTO DE ENGENHARIA

OBRA: REFORMA DO PARQUE AMBIENTAL ERNESTO ZORTÉA

DATA: OUTUBRO /2012

ASSUNTO: INSTALAÇÃO ELÉTRICA - PORTAL E BANHEIROS
INSTALAÇÃO HIDROSSANITÁRIA - BANHEIROS E CAIXA D'ÁGUA

ESCALA: INDICADA

LOCAL: BAIRRO BOA VISTA - CAMPOS NOVOS - SC

ÁREA: -

RESPONSÁVEL TÉCNICO DO PROJETO:

LAÍDES DALAZEN LAIDNES
CREA - SC 105160-6
Eng. Civil

PRANCHA: 06/06

DESENHO: CÉLI MECABÔ

CÓPIAS P/
( ) ORÇAMENTO ( ) CONHECIMENTO
(X) APROVAÇÃO ( ) EXECUÇÃO