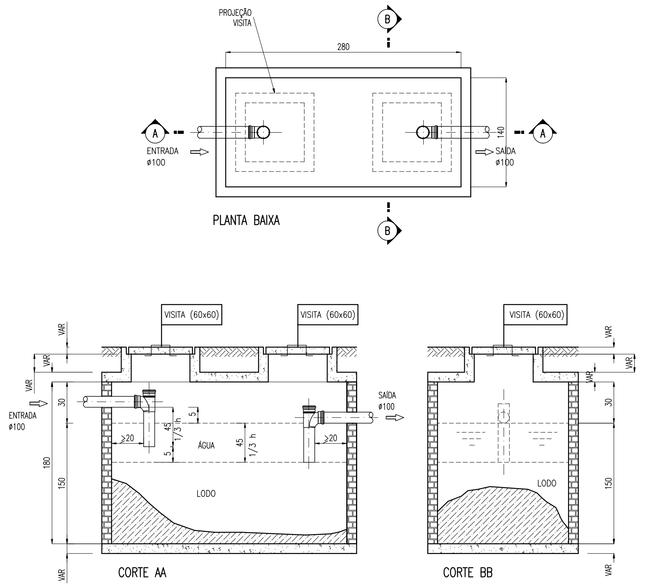

FOSSA SÉPTICA 01

SEM ESCALA

(cotas em cm – bitolas em mm)

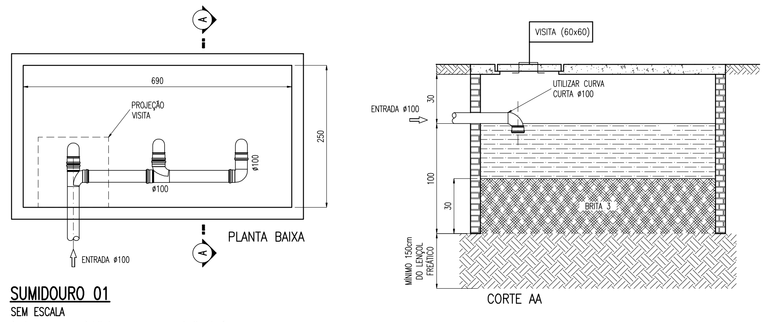

SUMIDOURO 01

SEM ESCALA

(cotas em cm / bitolas em mm ou indicadas)

DIMENSIONAMENTOS (FOSSA SÉPTICA 01 E SUMIDOURO 01)		
DADOS DE ENTRADA	FOSSA SÉPTICA	SUMIDOURO
❖ Nº DE BACIAS SANITÁRIAS (N) = 06 ❖ CONTRIBUIÇÃO DIÁRIA DE ESGOTO (C) = 480 Litros ❖ PERÍODO DE DETENÇÃO DOS DESPEJOS (T) = 1,00 dia ❖ TAXA DE ACUMULAÇÃO DE LODO (K) = 65 dias ❖ CONTRIBUIÇÃO DIÁRIA DE LODO FRESCO (Lf) = 4,00 litros ❖ VOLUME DE CONTRIBUIÇÃO DIÁRIA (N x C) = 960 litros ❖ COEFICIENTE DE INFILTRAÇÃO (C1) = 80 L/m² x dia ❖ ÁREA (A) = determinada em m²	V = 1000 + N x (CxT + KxLf) V = 1000 + 06 x (480x0,92 + 65x4,00) V = 1000 + 4209,60 V = 5209,60 litros 1 – PROFUNDIDADE ÚTIL = 150cm 2 – LARGURA ÚTIL = 140cm 3 – COMPRIMENTO ÚTIL = 280cm VOLUME TOTAL CALCULADO = 5209,60 litros VOLUME ADOTADO = 5880 litros	V = N x C V = 6 x 480 = 2880 litros A = V/C1 A = 2880/80 A = 36,00m² DIMENSÕES ADOTADAS: 1 – PROFUNDIDADE ÚTIL = 100cm 2 – LARGURA ÚTIL = 250cm 3 – COMPRIMENTO ÚTIL = 690cm ÁREA TOTAL CALCULADA = 36,00m² ÁREA ADOTADA = 36,05m²

DIMENSIONAMENTOS (FOSSA SÉPTICA 02 E SUMIDOURO 02)		
DADOS DE ENTRADA	FOSSA SÉPTICA	SUMIDOURO
❖ Nº DE BACIAS SANITÁRIAS (N) = 02 ❖ CONTRIBUIÇÃO DIÁRIA DE ESGOTO (C) = 480 Litros ❖ PERÍODO DE DETENÇÃO DOS DESPEJOS (T) = 0,92 dia ❖ TAXA DE ACUMULAÇÃO DE LODO (K) = 65 dias ❖ CONTRIBUIÇÃO DIÁRIA DE LODO FRESCO (Lf) = 4,00 litros ❖ VOLUME DE CONTRIBUIÇÃO DIÁRIA (N x C) = 2880 litros ❖ COEFICIENTE DE INFILTRAÇÃO (C1) = 80 L/m² x dia ❖ ÁREA (A) = determinada em m²	V = 1000 + N x (CxT + KxLf) V = 1000 + 02 x (480x0,92 + 65x4,00) V = 1000 + 1403,20 V = 2403,20 litros 1 – PROFUNDIDADE ÚTIL = 120cm 2 – LARGURA ÚTIL = 110cm 3 – COMPRIMENTO ÚTIL = 220cm VOLUME TOTAL CALCULADO = 2403,20 litros VOLUME ADOTADO = 2904 litros	V = N x C V = 2 x 480 = 960 litros A = V/C1 A = 960/80 A = 12,00m² DIMENSÕES ADOTADAS: 1 – PROFUNDIDADE ÚTIL = 70cm 2 – LARGURA ÚTIL = 150cm 3 – COMPRIMENTO ÚTIL = 350cm ÁREA TOTAL CALCULADA = 12,00m² ÁREA ADOTADA = 12,25m²

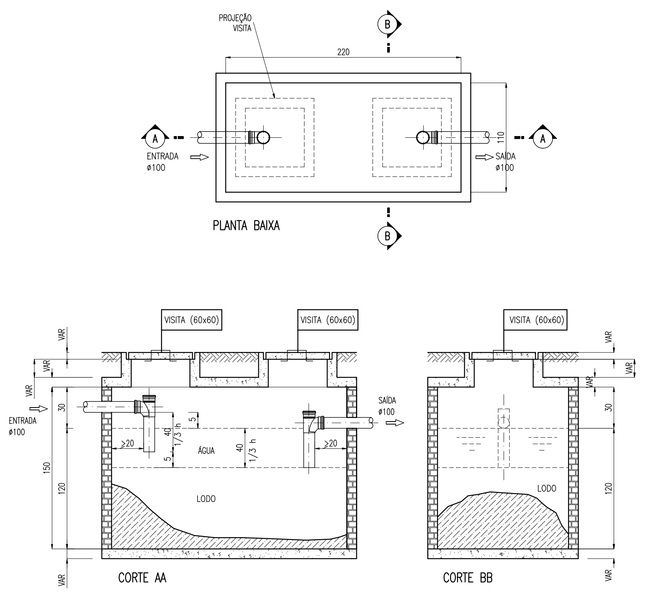

FOSSA SÉPTICA 02

SEM ESCALA

(cotas em cm – bitolas em mm)

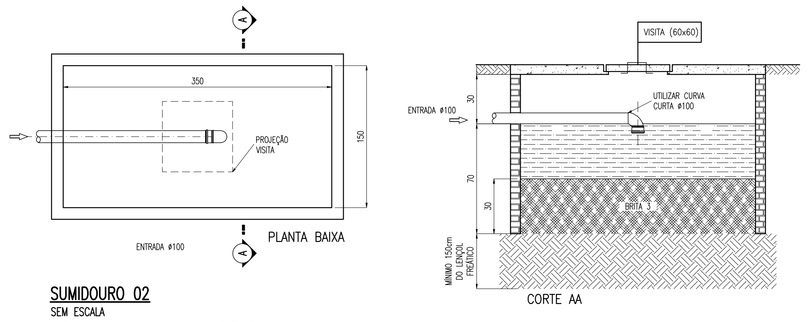

SUMIDOURO 02

SEM ESCALA

(cotas em cm / bitolas em mm ou indicadas)

NOTAS

FOSSA SÉPTICA/SUMIDOURO:

1. TAMPA EM CONCRETO ARMADO. DIMENSIONAR DE FORMA A SUPORTAR A PASSAGEM DE VEÍCULOS, CASO NECESSÁRIO.
2. TAMPA PARA VISITA (EM CONCRETO ARMADO COM ALÇA RETRÁTIL (ALÇA CONFECCIONADA COM VERGALHÃO ø 8,0mm). RECOMENDA-SE O USO DE LENÇOL DE BORRACHA PARA FECHAMENTO HERMÉTICO DA TAMPA.
3. PARA A FOSSA SÉPTICA, PAREDES EM CONCRETO ARMADO OU BLOCOS DE CONCRETO. FUNDO EM CONCRETO ARMADO. PREVER IMPERMEABILIZAÇÃO.
4. PREVER CÁLCULO ESTRUTURAL TANTO PARA TAMPA QUANTO PARA PAREDES E FUNDO.
5. PARA O SUMIDOURO, PAREDES EM ALVENARIA DE TIJOLO FURADO OU TIJOLO COMUM A SER ASSENTADO COM JUNTA LIVRE OU PAREDE EM CONCRETO ARMADO, COM FUROS.
6. NA IMPOSSIBILIDADE DE SE MANTER A DISTÂNCIA MÍNIMA DE 1,50m DO LENÇOL FREÁTICO, AS MEDIDAS DO SUMIDOURO DEVERÃO SER REVISTAS PELO RESPONSÁVEL TÉCNICO DO PROJETO.
7. DIMENSÕES EM cm.
8. PREVER ESCORAMENTOS NECESSÁRIOS VISANDO A SEGURANÇA PARA ESCAVAÇÃO DOS TANQUES SÉPTICOS, DE ACORDO COM NORMAS DE SEGURANÇA ESPECÍFICAS.
9. PREVER SUPORTES PARA AS TAMPAS.

LEGENDA

SISTEMA	SÍMBOLO	DESCRIÇÃO
ÁGUA FRIA ESGOTO		CANALIZAÇÃO DE ÁGUA FRIA – PVC (PISO) – ø25mm OU INDICADO
		CANALIZAÇÃO DE ÁGUA FRIA – PVC (PAREDE) – ø25mm OU INDICADO
		CANALIZAÇÃO DE ÁGUA FRIA – PVC (SOBRE LAJE DE COBERTURA) – ø25mm OU INDICADO
		CANALIZAÇÃO DE ARRIGAÇÃO – PVC (PISO) – ø25mm OU INDICADO
		CANALIZAÇÃO DE ÁGUAS PLUVIAIS– PVC (PISO) – ø INDICADO
		TUBO CORRUGADO E PERFURADO EM VALA PARA DRENAGEM – PVC (PISO) – ø 100mm
		CANALIZAÇÃO DE ESGOTO SANITÁRIO – PVC (PISO) – ø INDICADO
	AF	COLUNA DE ÁGUA FRIA
	AL	COLUNA DE ALIMENTAÇÃO
	TV	TUBO DE VENTILAÇÃO
	VSCE	VASO SANITÁRIO COM CAIXA ACOPLADA EMBUTIDA
	PIA	PIA
	LV	LAVATÓRIO
	RG	REGISTRO DE GAVETA
	TQ	TANQUE
	TL	TORNEIRA DE LIMPEZA
		ASPERSOR PARA IRRIGAÇÃO
		TORNEIRA DE LIMPEZA (h=40cm) + REGISTRO DE GAVETA 3/4" (h=30cm)
		JUNÇÃO SIMPLES ø VARIADO
		JOELHO 90° ø VARIADO
		"T" ø VARIADO
		JUNÇÃO ø VARIADO
		CURVA 45° LONGA ø VARIADO
		JOELHO 45° ø VARIADO
		CAIXA SIFONADA
		CAIXA DE INSPEÇÃO ESGOTO
		SUMIDOURO PARA DRENOS DE CLIMATIZAÇÃO
		CAIXA DE GORDURA
	A/B	INDICAÇÃO DAS TUBULAÇÕES: A = TIPO DE TUBULAÇÃO E Nº DA COLUNA / B = ø DA COLUNA
	A/B	INDICAÇÃO DOS DETALHES: A = Nº DO DETALHE SANITÁRIO / B = Nº DO DETALHE ISOMÉTRICO

DECLIVIDADES MÍNIMAS – EXCETO QUANDO INDICADO	
ø25 (DRENOS)	3%
ø40	3%
ø50	3%
ø75	2%
ø100	1%
ø150	1%
ø200	1%

CARIMBOS / APROVAÇÕES

DATA	REVISÃO	MODIFICAÇÃO
23/10/2011	00	EMISSÃO INICIAL

PROJETO

HIDROSANITÁRIO

ELOIR CARLOS GUGEL
ENG. CIVIL CREA/SC 60729-6

eloirgugel@hotmail.com
(48) 3035 7812
(48) 9121 8854

OBRA / ENDEREÇO
REVITALIZAÇÃO PRAÇA LAURO MULLER
LOCALIZADA ENTRE AS RUAS SÃO JOÃO BATISTA, RUA MARECHAL DEODORO, RUA CORONEL FARRAPO E RUA MARECHAL FLORIANO PEIXOTO - CAMPOS NOVOS - SC

PROPRIETÁRIO	ASSINATURAS
PREFEITURA MUNICIPAL DE CAMPOS NOVOS CNPJ 82.839.202/0001-74	
RESPONSÁVEL TÉCNICO PROJETO	
ENG. CIVIL ELOIR CARLOS GUGEL CREA/SC 60729-6	
RESPONSÁVEL TÉCNICO EXECUÇÃO	

DESCRIÇÃO
- FOSSA SÉPTICA 01 (SANITÁRIOS E SALAS COMERCIAIS)
- FOSSA SÉPTICA 02 (SANITÁRIOS E SALAS COMERCIAIS)
- SUMIDOURO 01 (SANITÁRIOS E SALAS COMERCIAIS)
- SUMIDOURO 02 (SANITÁRIOS E SALAS COMERCIAIS)

FOLHA Nº 04/06

ARQUIVO 252011-HID-R00-04.dwg

OS DIREITOS AUTORAIS DESTE PROJETO SÃO REGIDOS PELA LEGISLAÇÃO VIGENTE (LEIS 5194/66 E 9610/98).