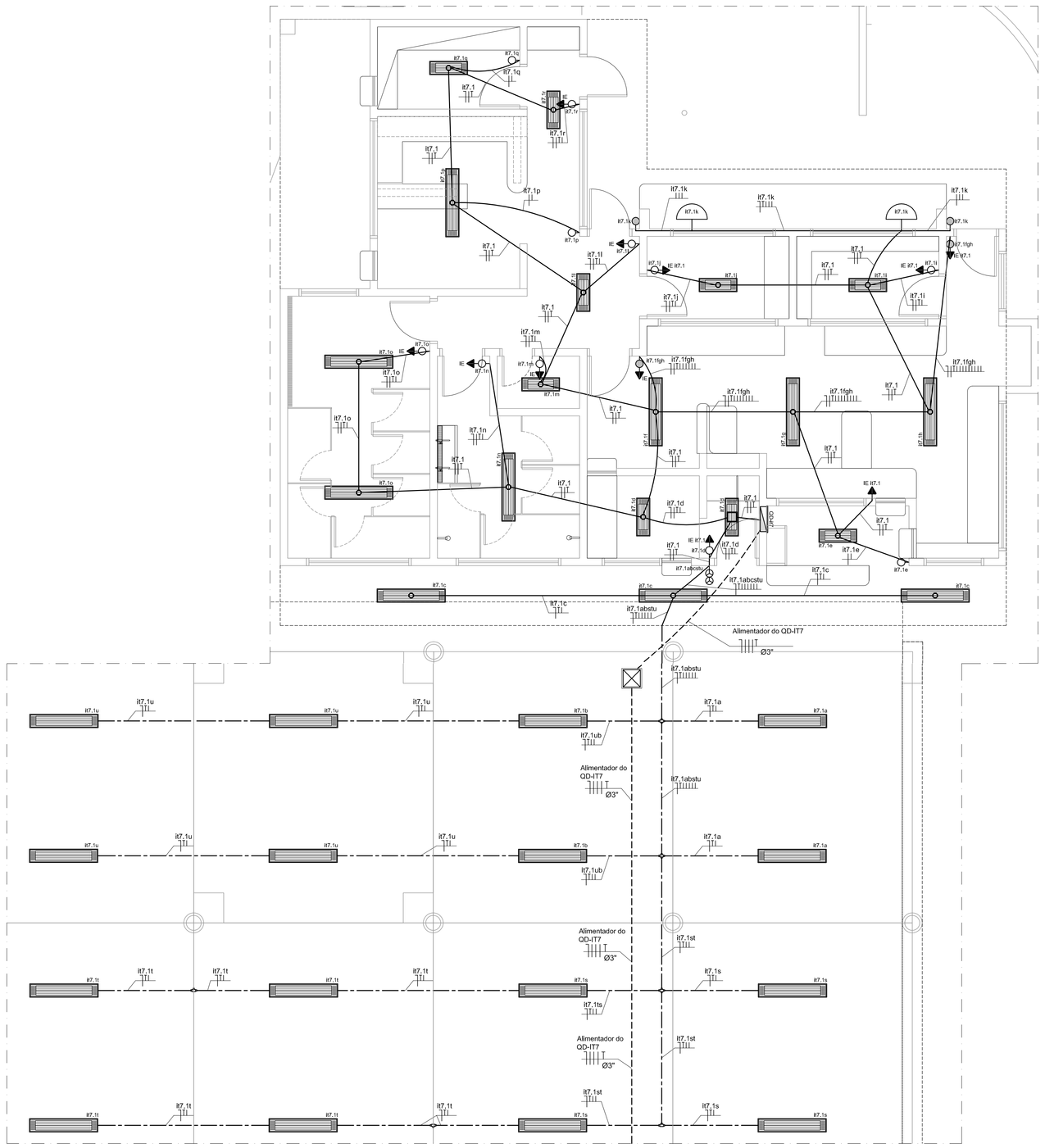

SERVIÇO - ILUMINAÇÃO
PLANTA BAIXA
ESCALA: 1:50

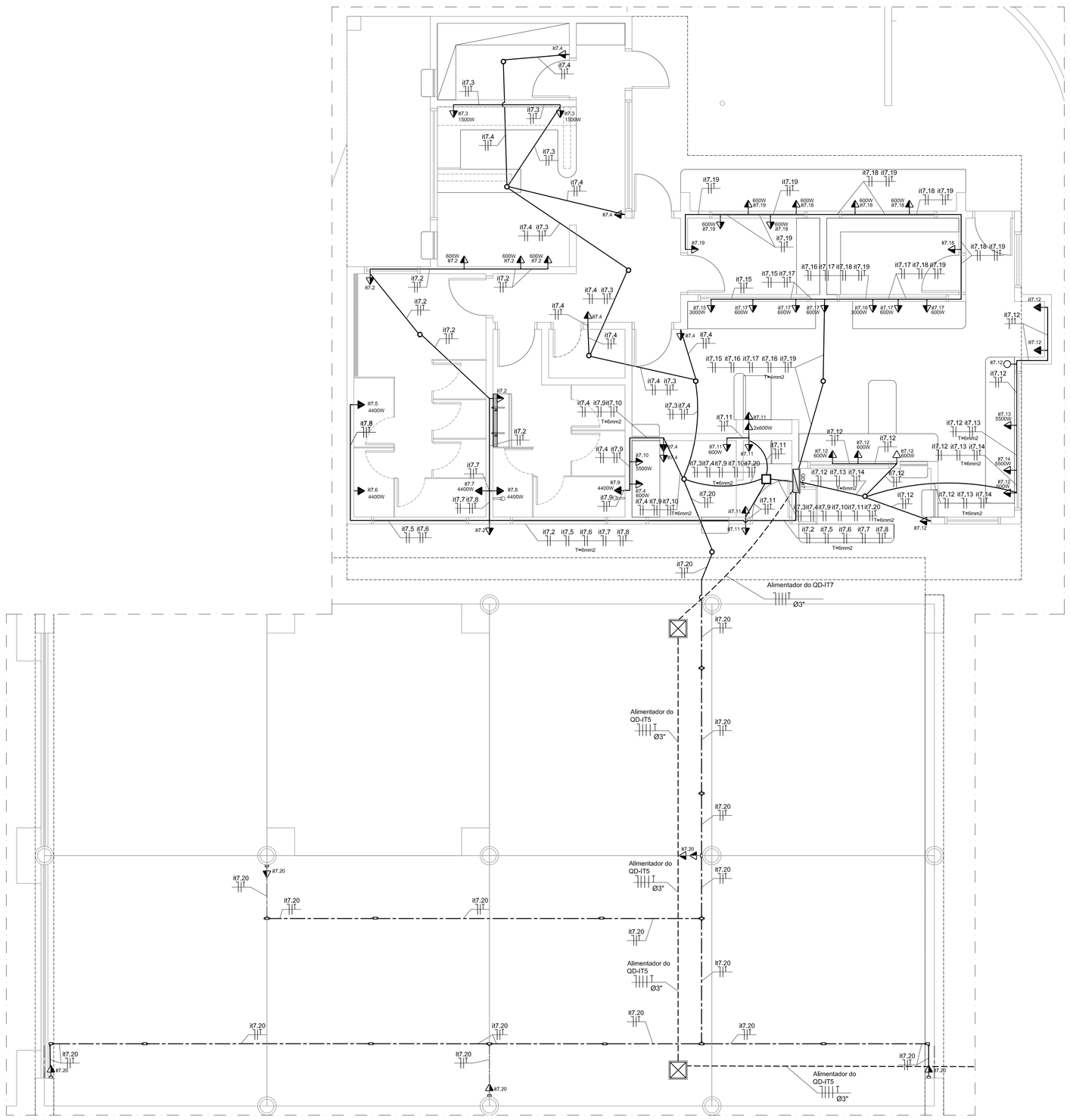

SERVIÇO - TOMADAS
PLANTA BAIXA
ESCALA: 1:50

LEGENDA

	LUMINÁRIA DE PISO FECHADA COMPLETA COM UMA LÂMPADA A VAPOR METÁLICO DE 70W, IGNITOR E REATOR ELETRONICO DE ALTA FREQUENCIA, ALTO FATOR DE POTENCIA E BAIXA TAXA DE DISTORÇÃO HARMÔNICA (FP=0,92 E TDH=10%).
	LUMINÁRIA DE SOBREPOR COMPLETA COM 2 LÂMPADAS FLUORESCENTES TUBULARES DE 32W, REF. 3320-232 DA ITAIM OU EQUIVALENTE. REATOR DUPLO DE ALTA FREQÜÊNCIA, ALTO FATOR DE POTÊNCIA E BAIXA TAXA DE DISTORÇÃO HARMÔNICA (FP=0,92 E TDH=10%).
	LUMINÁRIA DE SOBREPOR COMPLETA COM 2 LÂMPADAS FLUORESCENTES TUBULARES DE 16W, REF. 3320-216 DA ITAIM OU EQUIVALENTE. REATOR DUPLO DE ALTA FREQÜÊNCIA, ALTO FATOR DE POTÊNCIA E BAIXA TAXA DE DISTORÇÃO HARMÔNICA (FP=0,92 E TDH=10%).
	LUMINÁRIA DE SOBREPOR COM ALETAS COMPLETA COM 2 LÂMPADAS FLUORESCENTES TUBULARES DE 32W, REF. 3570-232 DA ITAIM. REATOR DUPLO DE ALTA FREQÜÊNCIA, ALTO FATOR DE POTÊNCIA E BAIXA TAXA DE DISTORÇÃO HARMÔNICA (FP>0,92 E TDH=10%),
	PROJETOR COMPLETO COM UMA LAMPADA A VAPOR METÁLICO DE 150W, IGNITOR E REATOR ELETRONICO DE ALTA FREQUENCIA, ALTO FATOR DE POTENCIA E BAIXA TAXA DE DISTORÇÃO HARMONICA (FP=0,92 E TDH=10%), REFRATOR EM VIDRO TEMPERADO A PROVA DE CHOQUE TÉRMICO.
	PROJETOR COMPLETO COM UMA LAMPADA A VAPOR METÁLICO DE 250W, IGNITOR E REATOR ELETRONICO DE ALTA FREQUENCIA, ALTO FATOR DE POTENCIA E BAIXA TAXA DE DISTORÇÃO HARMONICA (FP=0,92 E TDH=10%), REFRATOR EM VIDRO TEMPERADO A PROVA DE CHOQUE TÉRMICO.
	ARANDELA DE SOBREPOR COM 1 LÂMPADA INCANDESCENTE DE 60W, h=220cm DO PISO ACABADO.
n P x,y,z	NÚMERO DO CIRCUITO, POTÊNCIA DO APARELHO OU DA TOMADA. LETRA INDICATIVA DO COMANDO OU INTERRUPTOR.
	INTERRUPTOR DE 1 SEÇÃO, EMBUTIDO, h= 125 cm DO PISO ACABADO.
	INTERRUPTOR DE 2 SEÇÕES, EMBUTIDO, h= 125 cm DO PISO ACABADO.
	INTERRUPTOR DE 3 SEÇÕES, EMBUTIDO, h= 125 cm DO PISO ACABADO.
	INTERRUPTOR THREE-WAY, EMBUTIDO, h= 125 cm DO PISO ACABADO.
	COMANDO PARA VENTILADOR CONJUGADO COM INTERRUPTOR DE 1 SEÇÃO, EMBUTIDO, h= 125 cm DO PISO ACABADO.
	VARIADOR DE LUMINOSIDADE ROTATIVO (DIMMER) 220V/300W, EMBUTIDO, h= 125 cm DO PISO ACABADO.
	PONTO DE FORÇA COM 2 TOMADAS UNIVERSAIS, 2X300W, FIXADO EM SUPORTE TIPO PERFIL METÁLICO, 2P+T, MÉDIA h=155cm DO PISO ACABADO, 220 V.
	PONTO ELÉTRICO PARA VENTILADOR DE TETO.
	TOMADA UNIVERSAL, EMBUTIDA, 2P+T, BAIXA h=30cm DO PISO ACABADO, 220V.
	TOMADA UNIVERSAL, EMBUTIDA, 2P+T, MÉDIA, h=125cm DO PISO ACABADO, 220V.
	TOMADA ALTA, EMBUTIDA, 3P PARA EQUIPAMENTO DE AR CONDICIONADO (h=180cm DO PISO ACABADO) OU PONTO ELÉTRICO PARA CHUVEIRO (h=220cm DO PISO ACABADO); 220V.
E	TOMADA PARA ILUMINAÇÃO DE EMERGÊNCIA, EMBUTIDA, 2P+T, ALTA, h=230cm DO PISO ACABADO, 220V.
	QUADRO DE DISTRIBUIÇÃO DE ENERGIA, h= 130cm DO PISO ACABADO.
	CAIXA OCTOGONAL, 10x10cm, EMBUTIDA NA LAJE.
	CAIXA DE PASSAGEM METÁLICA, 20x20cm, EMBUTIDA NA LAJE.
	CAIXA DE PASSAGEM EM ALVENARIA 40x40cm, EMBUTIDA NO SOLO.
	CONDUTORES NEUTRO , FASE , RETORNO, PROTEÇÃO (TERRA) E COMANDO.
	ELETRODUTO DE PEADPOLIETILENO DE ALTA DENSIDADE, CORRUGADO, ENTERRADO NO SOLO.
	ELETRODUTO METÁLICO FLEXÍVEL TIPO SEALTUBO, FIXADO NA ESTRUTURA DO TELHADO.
	RABICHO EM CABO MULTIPOLAR 3X1,5mm2
	ELETRODUTO DE PVC FLEXÍVEL CORRUGADO REFORÇADO EMBUTIDO NA PAREDE OU FIXADO SOBRE A LAJE
	DUTO APARENTE TIPO DUTOTEC

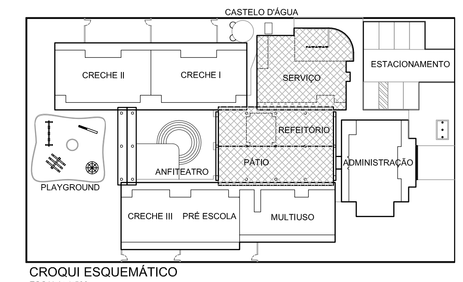

CROQUI ESQUEMÁTICO
ESCALA: 1:500

VEM DO QGBT

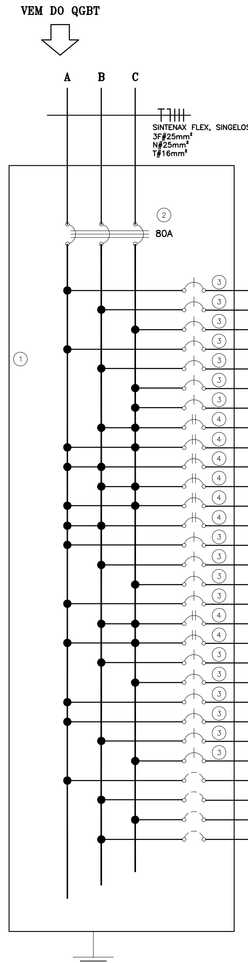

ESPECIFICAÇÃO DO QUADRO QD-IT7, COM DISJUNTORES

1 - QUADRO DE COMANDO DE EMBUTIR COMPLETO EM MATERIAL METÁLICO, PINTURA ELETROSTÁTICA EPOXI, COR BEGE, COM 4 BARRAMENTOS DE COBRE 3/4"x1/8" PARA FASES E NEUTRO E UM BARRAMENTO DE COBRE 5/8"X1/16" PARA PROTEÇÃO, REF. CE-8050-20, FABRIÇAÇÃO CEMAR OU EQUIVALENTE.
2 - DISJUNTOR TRIPOLAR DA LINHA FXD63B150, IN= 150A - Icu= 65kA/220V, SIEMENS, OU EQUIVALENTE.
3 - MINI-DISJUNTORES MONOPOLARES DA LINHA 5SX1 - CURVA C, SIEMENS, OU EQUIVALENTE.
4 - MINI-DISJUNTORES BIPOLARES DA LINHA 5SX1 - CURVA C, SIEMENS, OU EQUIVALENTE.

QD-IT7: QUADRO DE DISTRIBUIÇÃO DE ILUMINAÇÃO E TOMADAS 7 - 220/110V

CIRCUITOS	TOMADAS(W) 300	600	1500	2500	4400	5500	LÂMPADAS (W) 2X16	2X32	60	CARGAS (W)	FATOR POTÊNCIA	FATOR DEMANDA	DEMANDA (VA)	TENSÃO (V)	DISJUNTOR (A)	FASE (mm²)	NEUTRO (mm²)	TERRA (mm²)	FASES (VA) A	B	C	IDENTIFICAÇÃO
1								19		1216	0,92	1,00	1322	110	20	2,5	2,5	2,5	1322			ILUMINAÇÃO
2							09	07	02	856	0,92	1,00	930	110	20	2,5	2,5	2,5		930		ILUMINAÇÃO
3	03	02								2100	0,90	0,50	945	110	20	2,5	2,5	2,5			945	TOMADAS DE USO GERAL
4			01							1500	0,90	1,00	1667	110	20	2,5	2,5	2,5	1667			TOMADA DE USO ESPECIFICO
5			01							1500	0,90	1,00	1667	110	20	2,5	2,5	2,5		1667		TOMADA DE USO ESPECIFICO
6	03	02								2100	0,90	0,50	945	110	20	2,5	2,5	2,5			945	TOMADAS DE USO GERAL
7	03	01								1500	0,90	0,50	675	110	20	2,5	2,5	2,5			675	TOMADAS DE USO GERAL
8						01				4400	1,00	0,50	2200	220	25	4,0	4,0	4,0			2200	CHUVEIRO
9						01				4400	1,00	0,50	2200	220	25	4,0	4,0	4,0	2200			CHUVEIRO
10						01				4400	1,00	0,50	2200	220	25	4,0	4,0	4,0		2200		CHUVEIRO
11						01				4400	1,00	0,50	2200	220	25	4,0	4,0	4,0			2200	CHUVEIRO
12						01				4400	1,00	0,50	2200	220	25	4,0	4,0	4,0	2200			CHUVEIRO
13							01			4400	1,00	0,50	2200	220	25	4,0	4,0	4,0		2200		TORNEIRA ELÉTRICA
14	03	01								1500	0,90	0,50	675	110	20	2,5	2,5	2,5	675			TOMADAS DE USO GERAL
15		03								1800	0,90	0,50	810	110	20	2,5	2,5	2,5		810		TOMADAS DE USO GERAL
16		03				01				1800	0,90	0,50	810	110	20	2,5	2,5	2,5			810	TOMADAS DE USO GERAL
17	03	01								1500	0,90	0,50	675	110	20	2,5	2,5	2,5	675			TOMADAS DE USO GERAL
18							01			4400	1,00	0,50	2200	220	25	4,0	4,0	4,0		2200		TORNEIRA ELÉTRICA
19							01			4400	1,00	0,50	2200	220	25	4,0	4,0	4,0			2200	TORNEIRA ELÉTRICA
20				01						2500	0,90	1,00	2778	110	25	4,0	4,0	4,0		2778		TOMADA DE USO ESPECIFICO
21		03								1800	0,90	0,50	810	110	20	2,5	2,5	2,5			810	TOMADAS DE USO GERAL
22				01						2500	0,90	1,00	2778	110	25	4,0	4,0	4,0	2778			TOMADA DE USO ESPECIFICO
23	01	03								2100	0,90	0,50	945	110	20	2,5	2,5	2,5	945			TOMADAS DE USO GERAL
24	01	03								2100	0,90	0,50	945	110	20	2,5	2,5	2,5		945		TOMADAS DE USO GERAL
25	06									1800	0,90	0,50	810	110	20	2,5	2,5	2,5			810	TOMADAS DE USO GERAL
26																						RESERVA
27																						RESERVA
28																						RESERVA
29																						RESERVA
GERAL	23	22	02	02	05	03	09	26	02	68672	--	--	37781	220	80	25	25	16				ALIMENTAÇÃO DO QUADRO

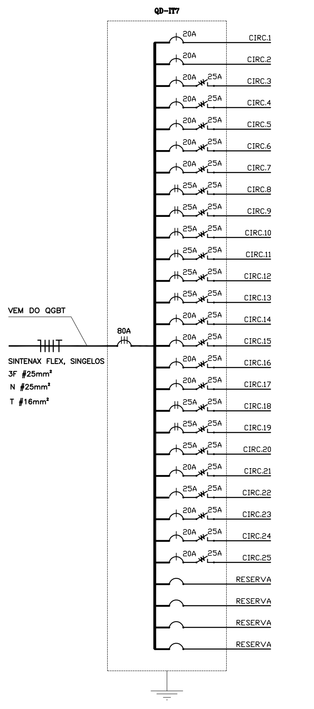

SERVIÇO - DIAGRAMA UNIFILAR
SEM ESCALA

LEGENDA

QD-IT7-QUADRO DE DISTRIBUIÇÃO DE ILUMINAÇÃO E TOMADAS 7

- DISPOSITIVO DR
- DISJUNTOR A SECO MONOPOLAR
- DISJUNTOR A SECO TRIPOLAR
- ESPAÇO PARA RESERVA

NOTAS

1. VERIFICAR O DIMENSIONAMENTO DOS CIRCUITOS NO QUADRO DE CARGAS;
2. ELETRODUTOS NÃO COTADOS : Ø3/4"- RÍGIDO, OU 25mm - FLEXÍVEL;
3. SEÇÃO MÍNIMA DOS CONDUTORES : 2,5 mm²;
4. NO REFEITÓRIO E NO PÁTIO AS INSTALAÇÕES SERÃO APARENTES, NOS DEMAIS AMBIENTES MOLHADOS SERÃO EMBUTIDAS;
5. TOMADAS COM POTÊNCIAS NÃO COTADAS : 300 VA (W);
6. AS TOMADAS UNIVERSAIS DE USO GERAL, 2P+T, 220 V, OU 3P, SERÃO NA COR PRETA;
7. NORMAS DE CORES PARA CONDUTORES ELETRICOS:
   PRETO, BRANCO OU VERMELHO - FASES
   AZUL CLARO - NEUTRO
   VERDE OU VERDE/AMARELO - PROTEÇÃO (TERRA)
   CINZA OU AMARELO - RETORNO
8. VERIFICAR MEDIDAS NA OBRA;
9. COMPLEMENTAM ESTE PROJETO O MEMORIAL TÉCNICO, O CADERNO DE ESPECIFICAÇÕES E AS PLANILHAS DE QUANTITATIVOS.

ISCALA DE PLOTAGEM 1:0,1

CÓD.COR	PENA	Esp.
1.	7	0,13
2.	7	0,30
3.	7	0,30
4.	7	0,35
5.	7	0,40
6.	7	0,60
7.	7	0,15
8.	8	0,20
9.	9	0,20
10.	252	0,20
11.	252	0,20
22.	7	0,25
31.	7	0,10
42.	7	0,25
51.	7	0,20
52.	7	0,25
61.	252	0,20
62.	7	0,20
63.	7	0,20
152.	7	0,15
153.	7	0,15
154.	7	0,15
156.	7	0,25
162.	7	0,25

Ministério da Educação

FNDE Fundo Nacional de Desenvolvimento da Educação

PROINFÂNCIA – ESPAÇO EDUCATIVO INFANTIL

ENDEREÇO:

MUNICÍPIO – UF:

PROPRIETÁRIO: FUNDO NACIONAL DE DESENVOLVIMENTO DA EDUCAÇÃO - FNDE

AUTORES DO PROJETO : RAQUEL SIMAS COUTINHO BARBOSA - CREA: 14.382/D-DF
FÁBIO DOS SANTOS SILVA - CREA: 14.922/D-DF

RESPONSÁVEL TÉCNICO:

PROPRIETÁRIO

AUTOR DO PROJETO — CREA: AP-1-CREA14.382/D-DF

AUTOR DO PROJETO — CREA: AP-2-CREA: 14.922/D-DF

RESP. TÉCNICO — CREA

DLF'O | CREA

RA

PROJETO TIPO B

INSTALAÇÕES ELÉTRICAS

COORDENAÇÃO
COEST - Coordenação Geral de Infra-estrutura

TENSÃO 220V MONOFÁSICO / 380V TRIFÁSICO
SERVIÇO - ILUMINAÇÃO E TOMADAS
QUADRO DE CARGAS E DIAGRAMA UNIFILAR

EL

DESENHO

REVISÃO R.01 JUL/2008

ESCALA 1:50

DATA EMISSÃO 13/03/2008

PRANCHA 07/10