ESCALA DE PLOTAGEM 1/0,1

COD./COR	PENA	Esp.
1.	7	0,13
2.	7	0,20
3.	7	0,30
4.	7	0,35
5.	7	0,40
6.	7	0,60
7.	7	0,15
8.	8	0,20
9.	9	0,20
10.	10	0,10
11.	252	0,20
22.	7	0,25
31.	7	0,10
42.	7	0,25
51.	7	0,25
52.	7	0,25
61.	252	0,20
62.	7	0,20
63.	7	0,20
132.	7	0,15
151.	7	0,15
154.	7	0,15
156.	7	0,25
162.	7	0,25

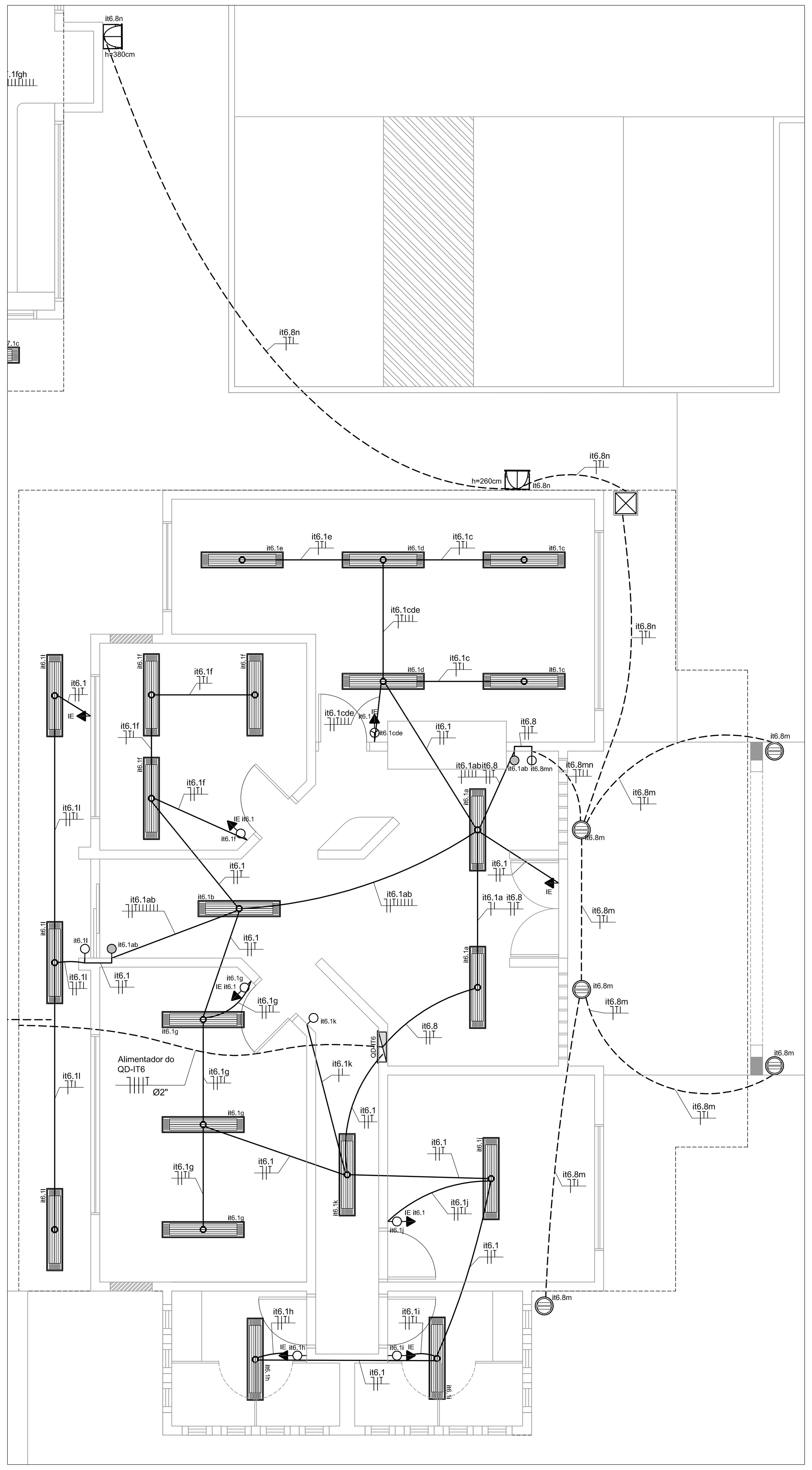

ADMINISTRAÇÃO - TOMADAS
PLANTA BAIXA
ESCALA: 1:50

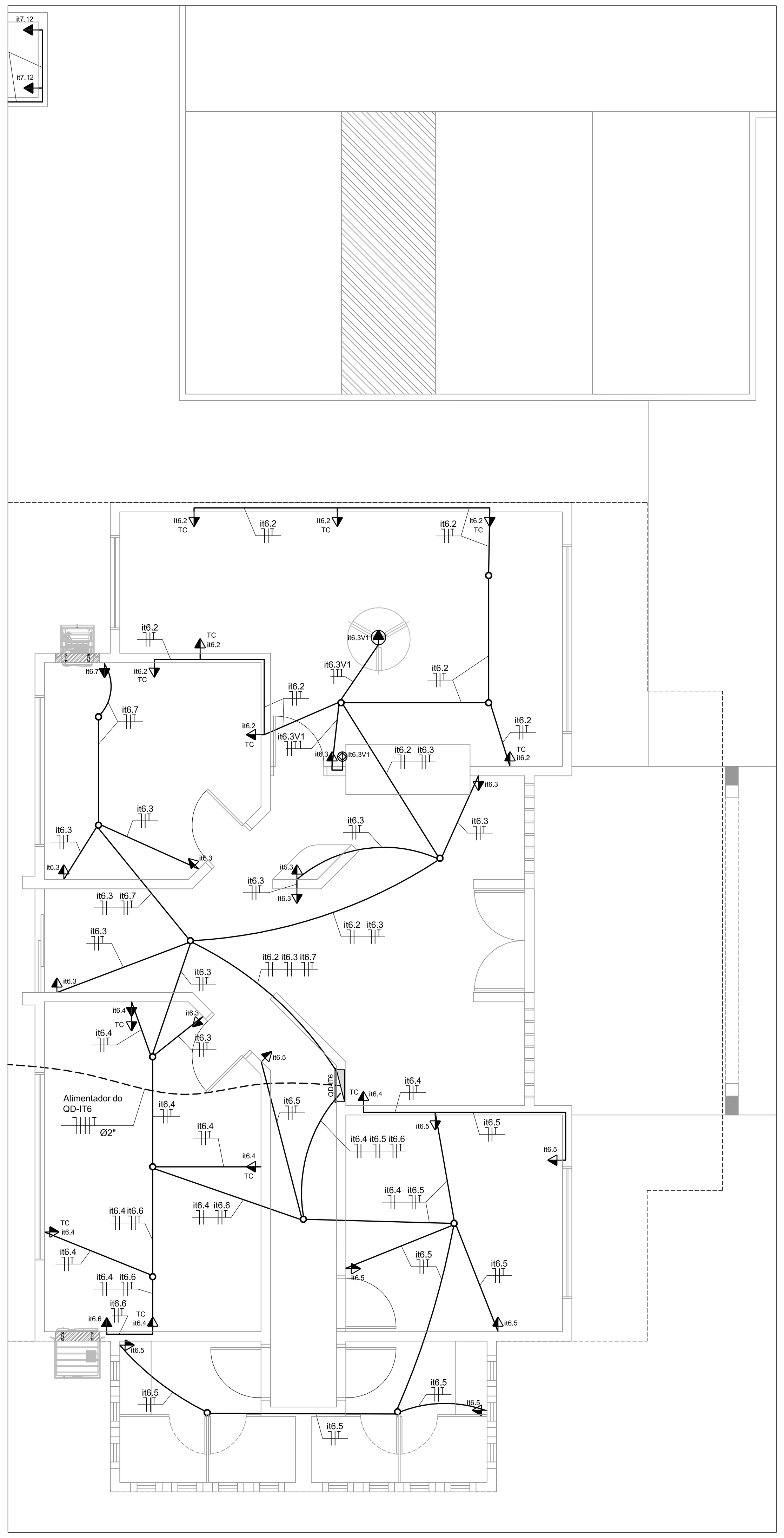

ADMINISTRAÇÃO - ILUMINAÇÃ0
PLANTA BAIXA
ESCALA: 1:50

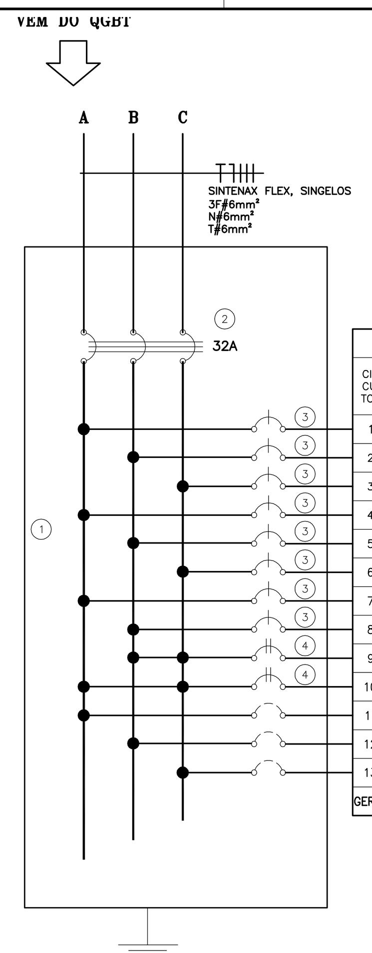

ESPECIFICAÇÃO DO QUADRO QD-IT6, COM DISJUNTORES

1 - QUADRO DE EMBUTIR EM MATERIAL METÁLICO, PINTURA ELETROSTÁTICA EPÓXI, COR BEGE, 70 MÓDULOS (2x35), REF. QDETG UX, 150A, COMPLETO, FABRICAÇÃO CEMAR OU EQUIVALENTE.
2 - MINI-DISJUNTOR TRIPOLAR DA LINHA 5SX2, IN= 50A - CURVA C, SIEMENS, OU EQUIVALENTE.
3 - MINI-DISJUNTORES MONOPOLARES DA LINHA 5SX1 - CURVA C, SIEMENS, OU EQUIVALENTE.
4 - MINI-DISJUNTORES BIPOLARES DA LINHA 5SX1 - CURVA C, SIEMENS, OU EQUIVALENTE.

QD-IT6: QUADRO DE DISTRIBUIÇÃO DE ILUMINAÇÃO E TOMADAS 6 - 220/110V

CIRCUITOS	TOMADAS(W) 300	600	1500	3000	4400	5500	LÂMPADAS (W) 2X16	2X32	70	250	CARGAS (W)	FATOR POTÊNCIA	FATOR DEMANDA	DEMANDA (VA)	TENSÃO (V)	DISJUNTOR (A)	FASE (mm²)	NEUTRO (mm²)	TERRA (mm²)	FASES (VA) A	B	C	IDENTIFICAÇÃO PLACA DE ACRÍLICO DIM.: 15 x 40 mm
1								21			1344	0,92	1,00	1461	110	20	2,5	2,5	2,5	1461			ILUMINAÇÃO
2									05	02	850	0,92	1,00	924	110	20	2,5	2,5	2,5		924		ILUMINAÇÃO
3	04										1200	0,90	0,70	933	110	20	2,5	2,5	2,5			933	TOMADAS PARA COMPUTADOR
4	04										1200	0,90	0,70	933	110	20	2,5	2,5	2,5	933			TOMADAS PARA COMPUTADOR
5	05										1500	0,90	0,70	1167	110	20	2,5	2,5	2,5		1167		TOMADAS PARA COMPUTADOR
6	05										1500	0,90	0,50	833	110	20	2,5	2,5	2,5			833	TOMADAS DE USO GERAL
7	06										1800	1,00	0,50	1000	110	20	2,5	2,5	2,5	1000			TOMADAS DE USO GERAL
8	05										1500	1,00	0,50	833	110	20	2,5	2,5	2,5		833		TOMADAS DE USO GERAL
9				01							3000	0,90	1,00	3333	220	25	4,0	4,0	4,0		1667	1667	AR CONDICIONADO
10				01							3000	0,90	1,00	3333	220	25	4,0	4,0	4,0	1667		1667	AR CONDICIONADO
11																							RESERVA
12																							RESERVA
13																							RESERVA
GERAL	29	--	--	02	--	--	--	21	05	02	16894	--	--	14761	220	32	6	6	6				ALIMENTAÇÃO DO QUADRO

NOTAS

1. VERIFICAR O DIMENSIONAMENTO DOS CIRCUITOS NO QUADRO DE CARGAS;
2. ELETRODUTOS NÃO COTADOS : Ø3/4"- RÍGIDO, OU 25mm - FLEXÍVEL;
3. SEÇÃO MÍNIMA DOS CONDUTORES : 2,5 mm²;
4. NO REFEITÓRIO E NO PÁTIO AS INSTALAÇÕES SERÃO APARENTES, NOS DEMAIS AMBIENTES MOLHADOS SERÃO EMBUTIDAS;
5. TOMADAS COM POTÊNCIAS NÃO COTADAS : 300 VA (W);
6. AS TOMADAS UNIVERSAIS DE USO GERAL, 2P+T, 220 V, OU 3P, SERÃO NA COR PRETA;
7. NORMAS DE CORES PARA CONDUTORES ELETRICOS:
PRETO, BRANCO OU VERMELHO - FASES
AZUL CLARO - NEUTRO
VERDE OU VERDE/AMARELO - PROTEÇÃO (TERRA)
CINZA OU AMARELO - RETORNO
8. VERIFICAR MEDIDAS NA OBRA;
9. COMPLEMENTAM ESTE PROJETO O MEMORIAL TÉCNICO, O CADERNO DE ESPECIFICAÇÕES E AS PLANILHAS DE QUANTITATIVOS.

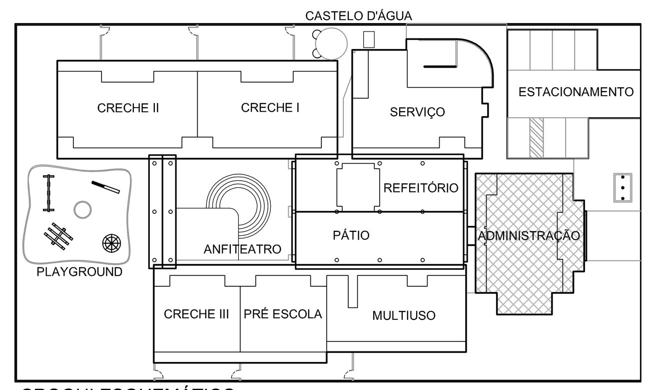

CROQUI ESQUEMÁTICO
ESCALA: 1:500

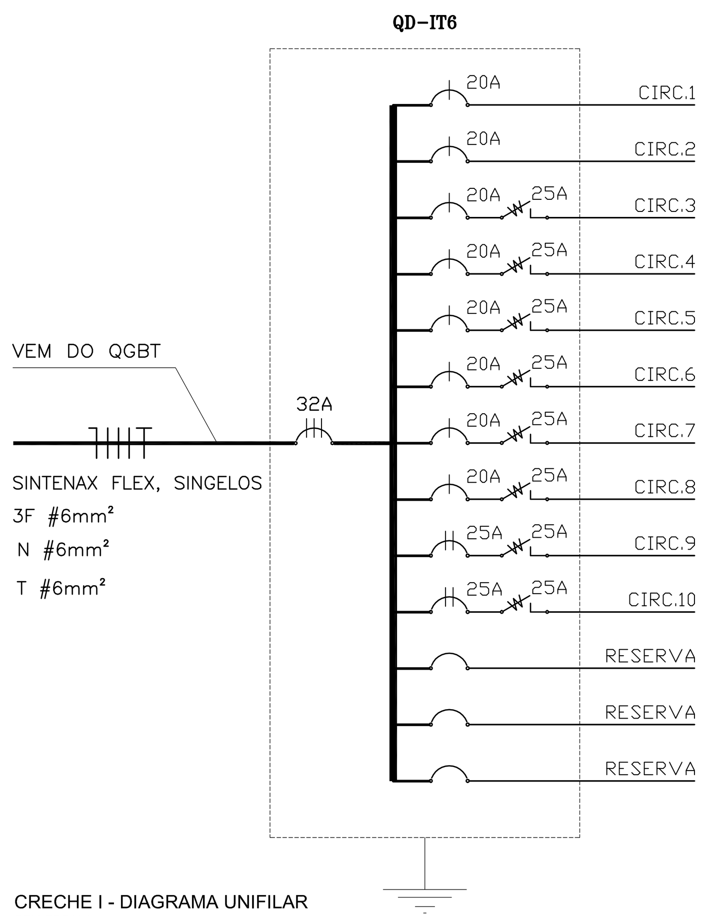

CRECHE I - DIAGRAMA UNIFILAR
SEM ESCALA

LEGENDA

QD–IT6–QUADRO DE DISTRIBUIÇÃO DE ILUMINAÇÃO E TOMADAS 6

- DISPOSITIVO DR
- DISJUNTOR A SECO MONOPOLAR
- DISJUNTOR A SECO TRIPOLAR
- ESPAÇO PARA RESERVA

LEGENDA

- LUMINÁRIA DE PISO FECHADA COMPLETA COM UMA LAMPADA A VAPOR METÁLICO DE 70W, IGNITOR E REATOR ELETRONICO DE ALTA FREQUENCIA, ALTO FATOR DE POTENCIA E BAIXA TAXA DE DISTORÇÃO HARMÔNICA (FP>0,92 E TDH<10%).
- LUMINÁRIA DE SOBREPOR COMPLETA COM 2 LÂMPADAS FLUORESCENTES TUBULARES DE 32W, REF. 3320-232 DA ITAIM OU EQUIVALENTE. REATOR DUPLO DE ALTA FREQÜÊNCIA, ALTO FATOR DE POTÊNCIA E BAIXA TAXA DE DISTORÇÃO HARMÔNICA (FP>0,92 E TDH<10%).
- LUMINÁRIA DE SOBREPOR COMPLETA COM 2 LÂMPADAS FLUORESCENTES TUBULARES DE 16W, REF. 3320-216 DA ITAIM OU EQUIVALENTE. REATOR DUPLO DE ALTA FREQÜÊNCIA, ALTO FATOR DE POTÊNCIA E BAIXA TAXA DE DISTORÇÃO HARMÔNICA (FP>0,92 E TDH<10%).
- LUMINÁRIA DE SOBREPOR COM ALETAS COMPLETA COM 2 LÂMPADAS FLUORESCENTES TUBULARES DE 32W, REF. 3570-232 DA ITAIM. REATOR DUPLO DE ALTA FREQÜÊNCIA, ALTO FATOR DE POTÊNCIA E BAIXA TAXA DE DISTORÇÃO HARMÔNICA (FP>0,92 E TDH<10%).
- PROJETOR COMPLETO COM UMA LAMPADA A VAPOR METÁLICO DE 150W, IGNITOR E REATOR ELETRONICO DE ALTA FREQUENCIA, ALTO FATOR DE POTENCIA E BAIXA TAXA DE DISTORÇÃO HARMONICA (FP>0,92 E TDH<10%), REFRATOR EM VIDRO TEMPERADO A PROVA DE CHOQUE TERMICO.
- PROJETOR COMPLETO COM UMA LAMPADA A VAPOR METÁLICO DE 250W, IGNITOR E REATOR ELETRONICO DE ALTA FREQUENCIA, ALTO FATOR DE POTENCIA E BAIXA TAXA DE DISTORÇÃO HARMONICA (FP>0,92 E TDH<10%), REFRATOR EM VIDRO TEMPERADO A PROVA DE CHOQUE TERMICO.
- ARANDELA DE SOBREPOR COM 1 LÂMPADA INCANDESCENTE DE 60W, h=220cm DO PISO ACABADO.
- n / P / x,y,z: NÚMERO DO CIRCUITO. POTÊNCIA DO APARELHO OU DA TOMADA. LETRA INDICATIVA DO COMANDO OU INTERRUPTOR.
- INTERRUPTOR DE 1 SEÇÃO, EMBUTIDO, h= 125 cm DO PISO ACABADO.
- INTERRUPTOR DE 2 SEÇÕES, EMBUTIDO, h= 125 cm DO PISO ACABADO.
- INTERRUPTOR DE 3 SEÇÕES, EMBUTIDO, h= 125 cm DO PISO ACABADO.
- INTERRUPTOR THREE-WAY, EMBUTIDO, h= 125 cm DO PISO ACABADO.
- COMANDO PARA VENTILADOR CONJUGADO COM INTERRUPTOR DE 1 SEÇÃO, EMBUTIDO, h= 125 cm DO PISO ACABADO.
- VARIADOR DE LUMINOSIDADE ROTATIVO (DIMMER) 220V/300W, EMBUTIDO, h= 125 cm DO PISO ACABADO.
- PONTO DE FORÇA COM 2 TOMADAS UNIVERSAIS, 2X300W, FIXADO EM SUPORTE TIPO PERFIL METÁLICO, 2P+T, MÉDIA h=155cm DO PISO ACABADO, 220 V.
- PONTO ELÉTRICO PARA VENTILADOR DE TETO.
- TOMADA UNIVERSAL, EMBUTIDA, 2P+T, BAIXA h=30cm DO PISO ACABADO, 220V.
- TOMADA UNIVERSAL, EMBUTIDA, 2P+T, MÉDIA, h=125cm DO PISO ACABADO, 220V.
- TOMADA ALTA, EMBUTIDA, 3P PARA EQUIPAMENTO DE AR CONDICIONADO (h=180cm DO PISO ACABADO) OU PONTO ELÉTRICO PARA CHUVEIRO (h=220cm DO PISO ACABADO), 220V.
- TOMADA PARA ILUMINAÇÃO DE EMERGÊNCIA, EMBUTIDA, 2P+T, ALTA, h=230cm DO PISO ACABADO, 220V.
- QUADRO DE DISTRIBUIÇÃO DE ENERGIA, h= 130cm DO PISO ACABADO.
- CAIXA OCTOGONAL, 10x10cm, EMBUTIDA NA LAJE.
- CAIXA DE PASSAGEM METÁLICA, 20x20cm, EMBUTIDA NA LAJE.
- CAIXA DE PASSAGEM EM ALVENARIA 40x40cm, EMBUTIDA NO SOLO.
- CONDUTORES NEUTRO , FASE , RETORNO, PROTEÇÃO (TERRA) E COMANDO.
- ELETRODUTO DE PEADPOLIETILENO DE ALTA DENSIDADE, CORRUGADO, ENTERRADO NO SOLO.
- ELETRODUTO METÁLICO FLEXÍVEL TIPO SEALTUBO, FIXADO NA ESTRUTURA DO TELHADO.
- RABICHO EM CABO MULTIPOLAR 3X1,5mm2
- ELETRODUTO DE PVC FLEXÍVEL CORRUGADO REFORÇADO EMBUTIDO NA PAREDE OU FIXADO SOBRE A LAJE
- DUTO APARENTE TIPO DUTOTEC

Ministério da Educação

FNDE Fundo Nacional de Desenvolvimento da Educação

PROINFÂNCIA – ESPAÇO EDUCATIVO INFANTIL

ENDEREÇO:

MUNICÍPIO – UF:

PROPRIETÁRIO: FUNDO NACIONAL DE DESENVOLVIMENTO DA EDUCAÇÃO - FNDE

AUTORES DO PROJETO : RAQUEL SIMAS COUTINHO BARBOSA - CREA: 14.382/D-DF; FÁBIO DOS SANTOS SILVA - CREA: 14.922/D-DF

RESPONSÁVEL TÉCNICO:

PROPRIETÁRIO

AUTOR DO PROJETO CREA-AP-1-CREA14.382/D-DF

AUTOR DO PROJETO CREA-AP-2-CREA- 14.922/D-DF

RESP. TÉCNICO CREA

DLFO

CREA

RA

PROJETO TIPO B

INSTALAÇÕES ELÉTRICAS

COORDENAÇÃO
CGEST - Coordenação Geral de Infra-estrutura

TENSÃO 220V MONOFÁSICO / 380V TRIFÁSICO
ADMINISTRAÇÃO - ILUMINAÇÃO E TOMADAS
QUADRO DE CARGAS E DIAGRAMA UNIFILAR

EL

DESENHO

REVISÃO R.01 JUL/2008

ESCALA 1:50

DATA EMISSÃO 13/03/2008

PRANCHA 06/10